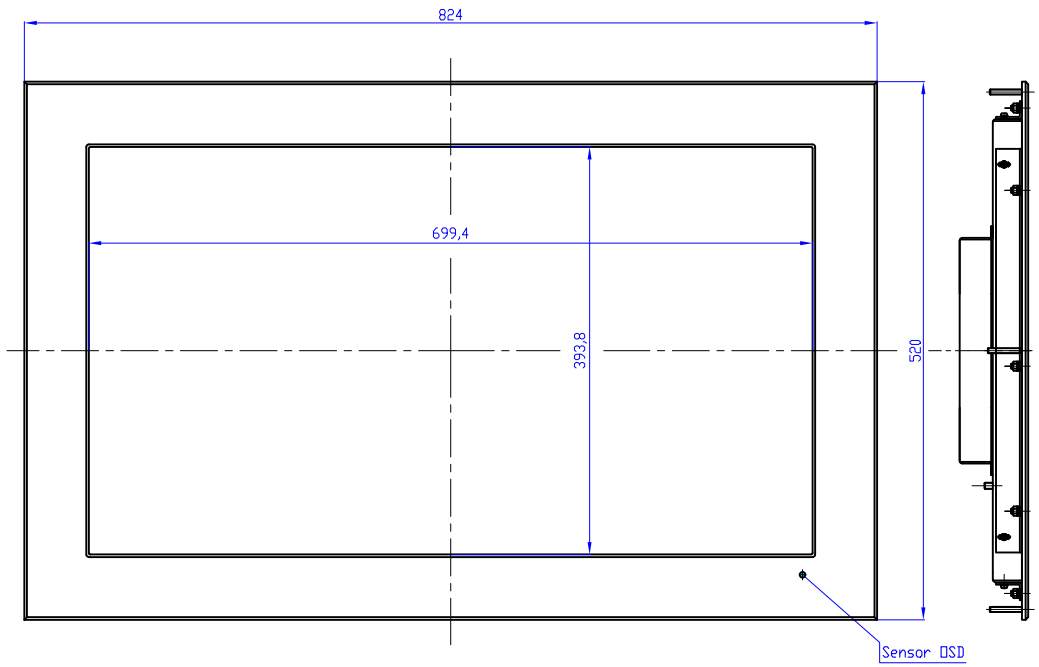

FRONTANSICHT

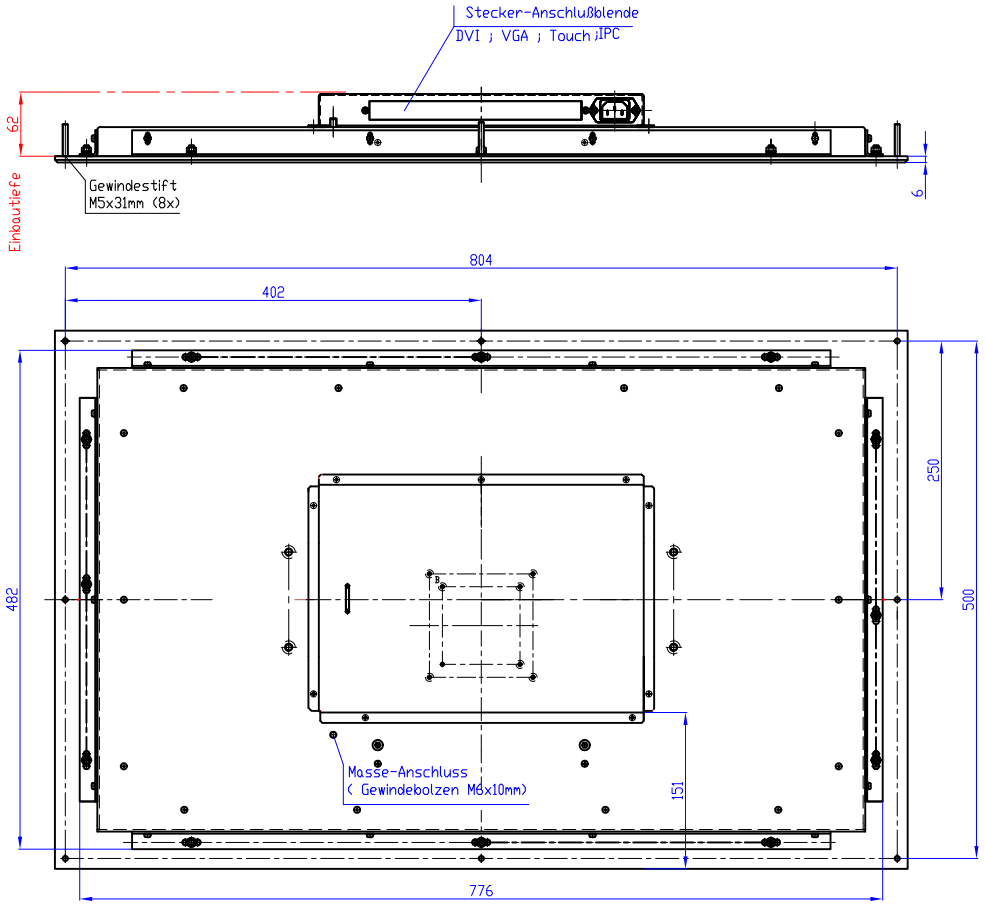

RÜCKANSICHT

WANDAUSSCHNITT :

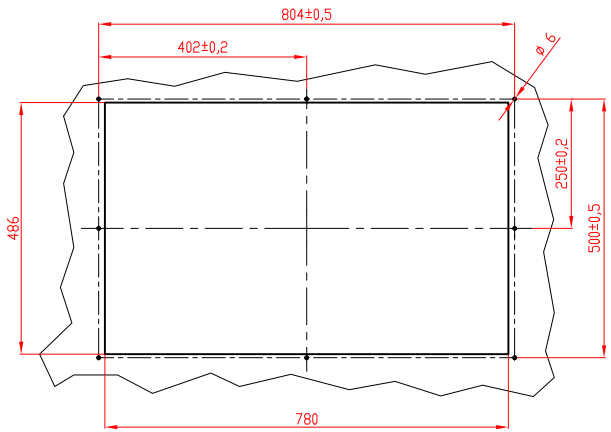

© Alle Rechte und Irrtümer sowie Änderungen vorbehalten.

Änderungsstand 0 (24.04.16)

Verwendungsbereich	Ersetzt für	Ersetzt durch	Maßstab ..... Gewicht
			Werkstoff Halbzeug Oberfläche Physik. oder Geom. Art
	Datum Name		Outline Drawing
	Bearb. 24.04.16 Sommer		
	Gepr. 24.04.16 Xxx		
	Norm		
	SR System Elektronik GmbH		R-FLAT 32 / FHD
0 Zeichnung erstellt PAULS			Blatt
Index Änderung Datum Name	Ersatz für		Ers. für