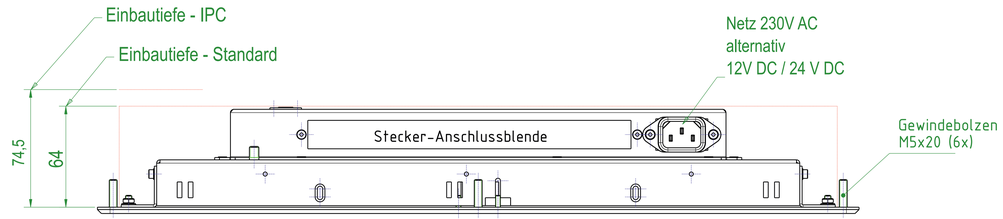

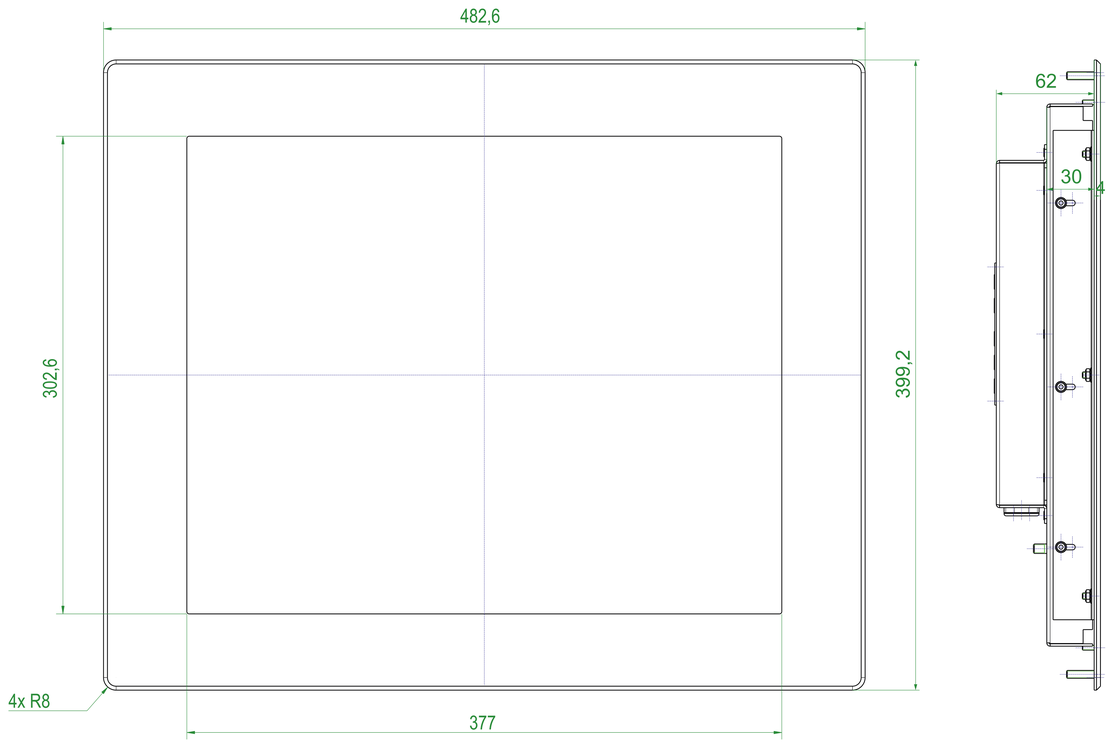

Frontansicht

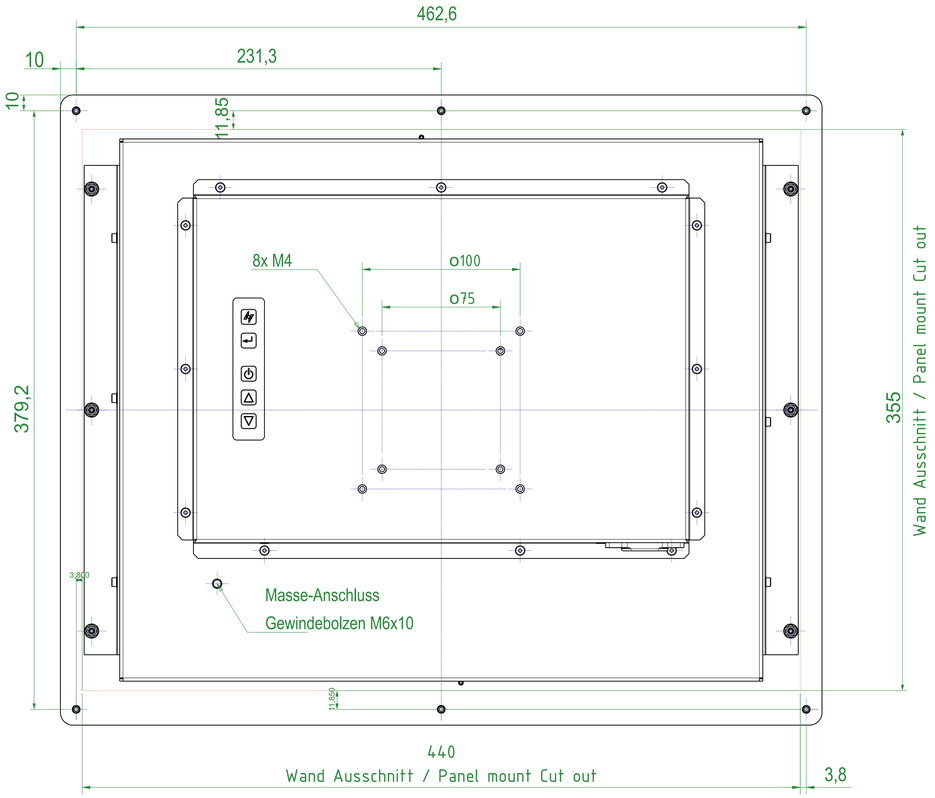

Rückansicht

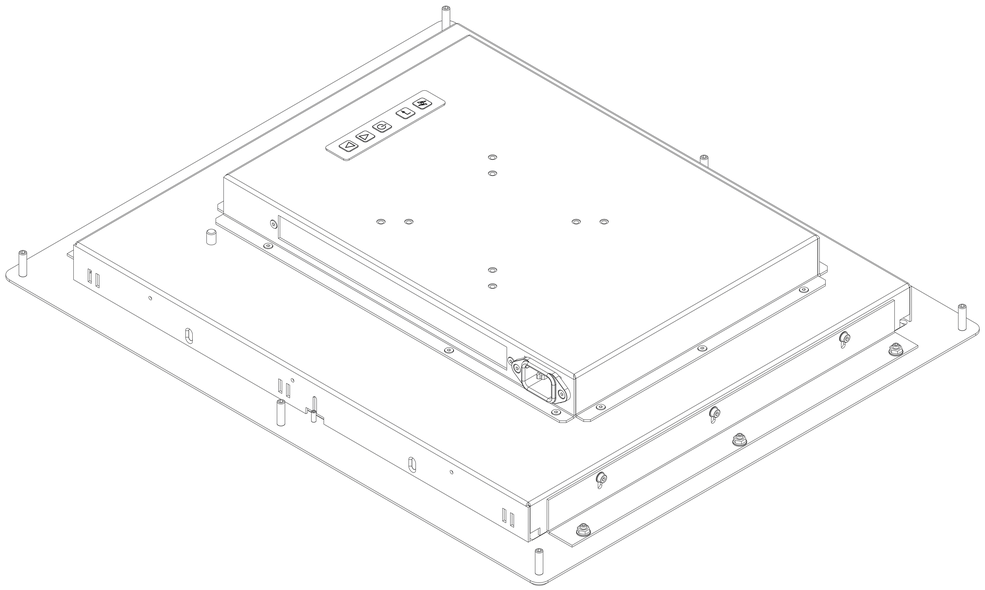

Änderungsstand 1 (08.06.2017)

Alle Rechte und Irrtümer sowie Änderungen vorbehalten

SR SYSTEM
ELEKTRONIK GmbH

Allgemein-toleranzen ISO 2768-f

Werkstück-kanten ISO 13715

Maßstab 1 : 2 DIN «Blattgröße» Freigeb.-Nr.

Material:

	Datum	Name
Erstellt	24.04.2012	Kieninger
Bearb.	06.04.2018	M.Erlenmaier
Gepr.		
Norm		

Kundenzeichnung / Drawing

R-FLAT 19-7-8-M

1 / 1

Zust.	Änderungen	Datum	Name
2	Zeichnung in 3D erstellt	08.06.2017	Riegel
1	Zeichnung erstellt	24.04.2012	Kieninger

Diese Zeichnung ist Eigentum von SR SYSTEM ELEKTRONIK GmbH und darf ohne unsere Zustimmung nicht weitergegeben, oder kopiert werden.