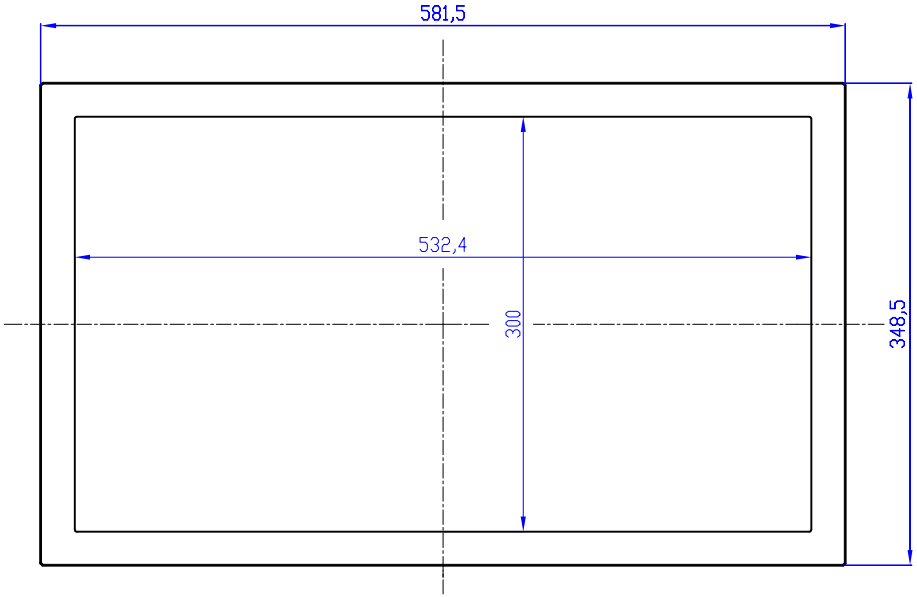

FRONTANSICHT

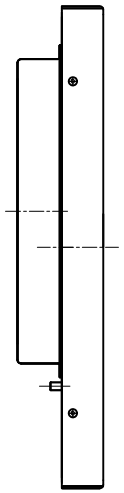

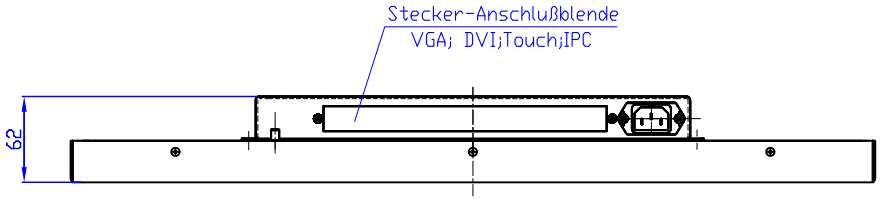

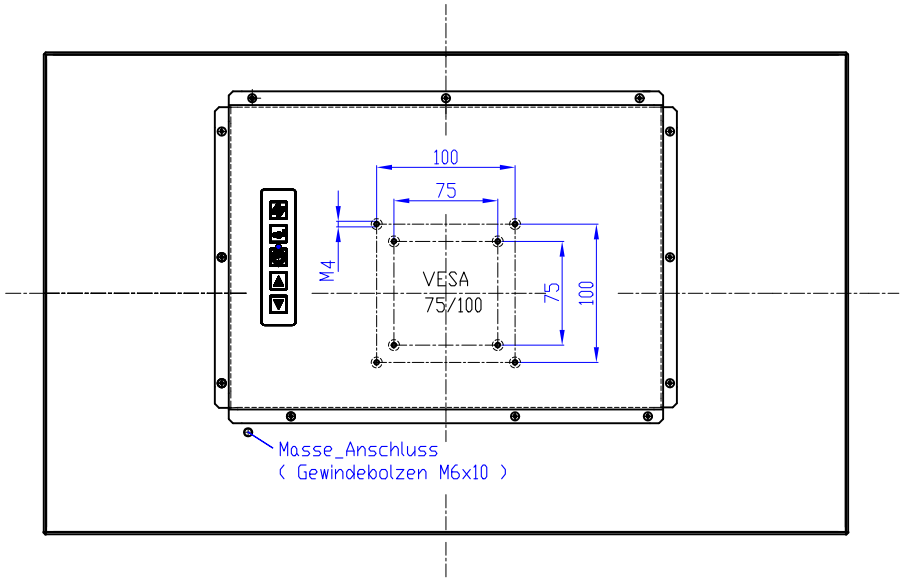

RÜCKANSICHT

© Alle Rechte und Irrtümer sowie Änderungen vorbehalten.

Änderungsstand 2 (04.02.14)

Verwendungsbereich	Ersetzt durch	Ersetzt	Maßstab ..... Gewicht
			Werkstoff Halbzeug (Roh-Ø, -Br) Modell- oder Gesenk-Nr.
	Datum	Name	Outline Drawing
	Gezeichnet 04.02.14	Kammer	
	Geprüft 04.02.14	XXX	
	Norm		
	SR System Elektronik GmbH		M-FLAT 24 /FHD
Blatt Änderung	Datum Name	Urspr.	Ersetzt durch	Ersetzt durch