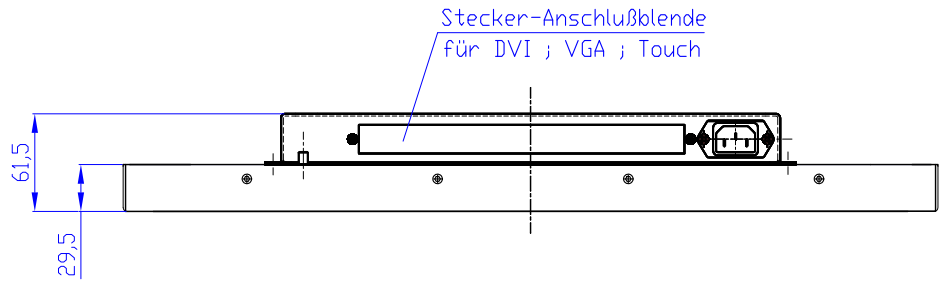

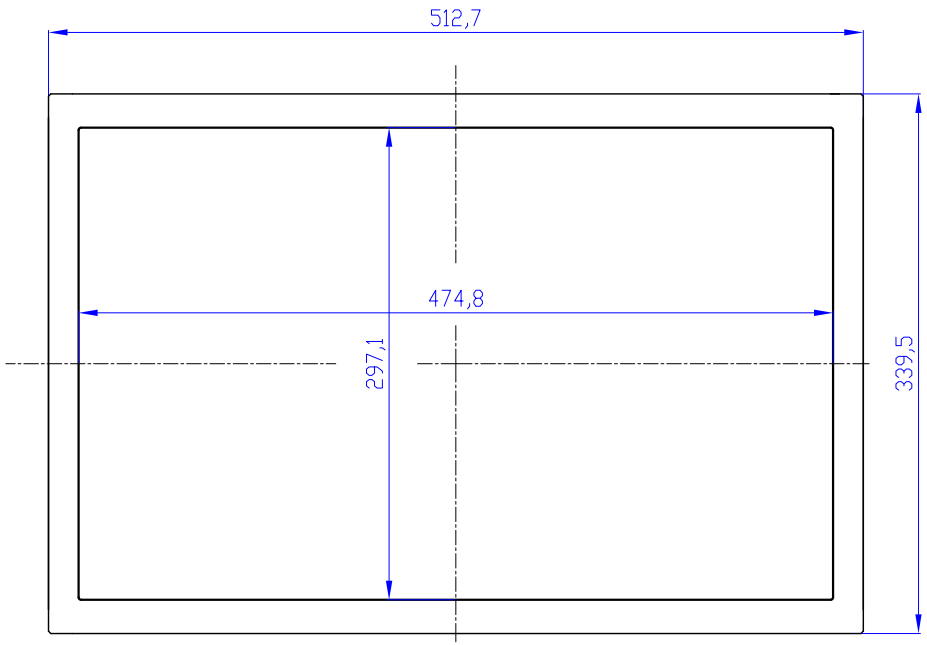

FRONTANSICHT

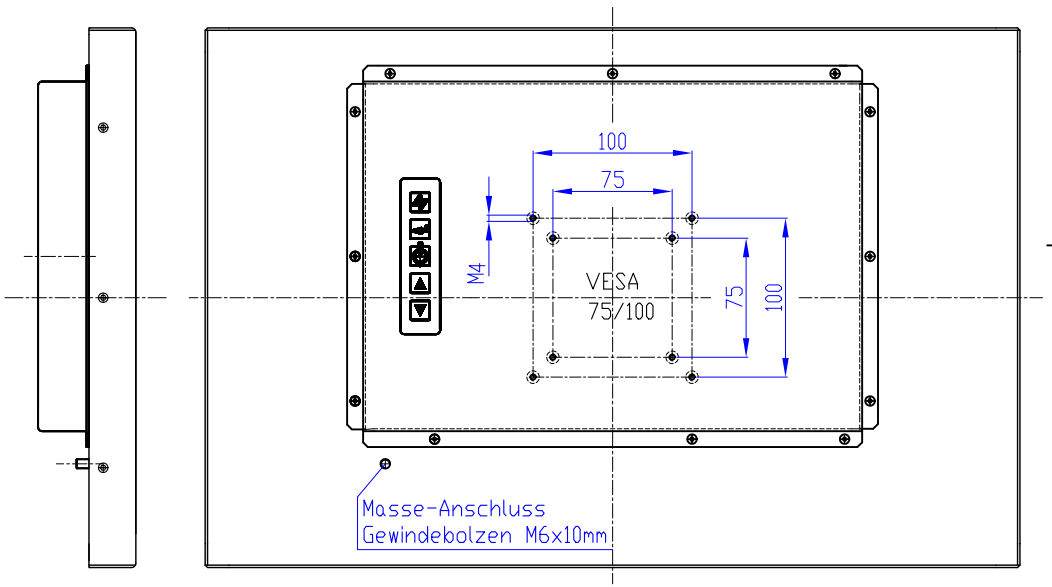

RÜCKANSICHT

Änderungsstand 4 (11.09.13)

© Alle Rechte und Irrtümer sowie Änderungen vorbehalten.

Verwendungsbereich		Ersat Für:	Ersetzt	Aufteilung	Gewicht
				Werkstoff Halbzeug Maßeinheit Maßstab, oder Gesamtgewicht	
		Datum	Name	Outline Drawing	
		Bearb. 25.11.08	Sommer		
		Gepr. 03.03.09	Fritz		
4 Unit Design PBO	11.09.13	Ge			
3 Anbau entfernt	13.04.11	Ge			
2 Abb. korrigiert	18.02.10	Ge	SR System		
1 IT-Gehäuse	17.03.09	Ge	Elektronik GmbH	M-FLAT 22/W	Blatt
0 Zeichnung erstellt	03.03.09	Ge			02
Änderungen	Datum	Name	Benennung	Ers. f. :	Ers. d. :