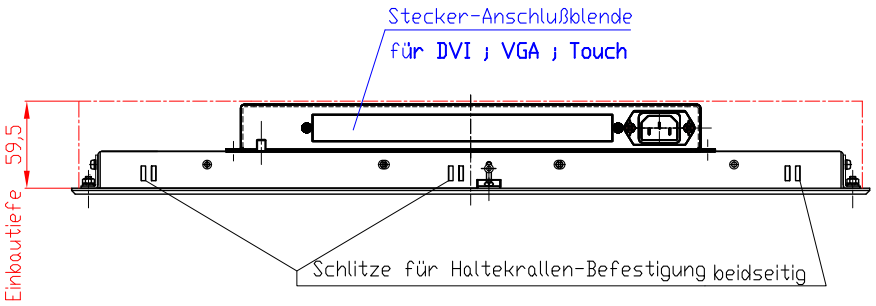

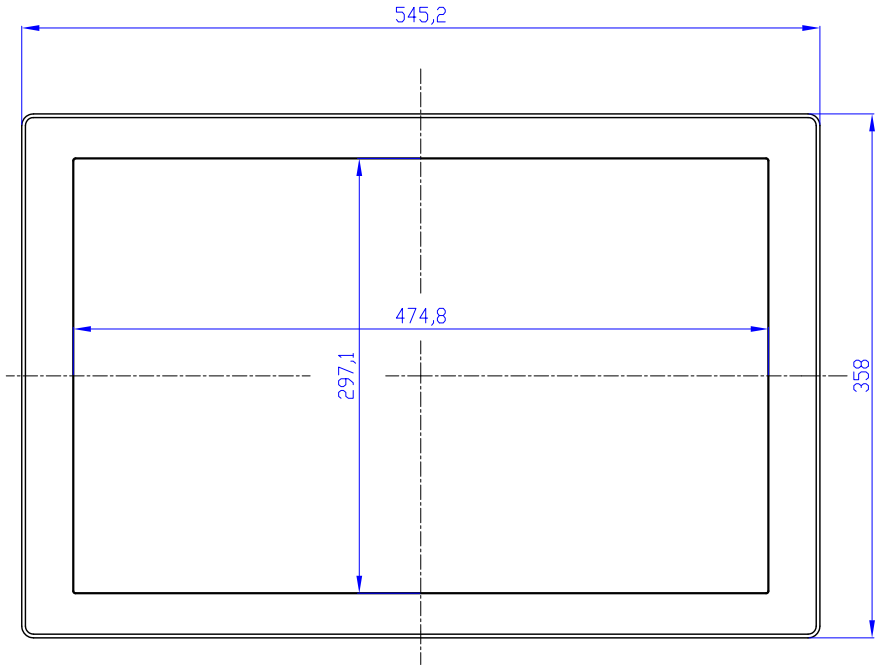

FRONTANSICHT

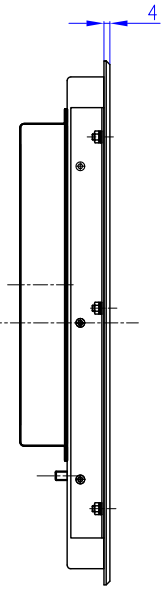

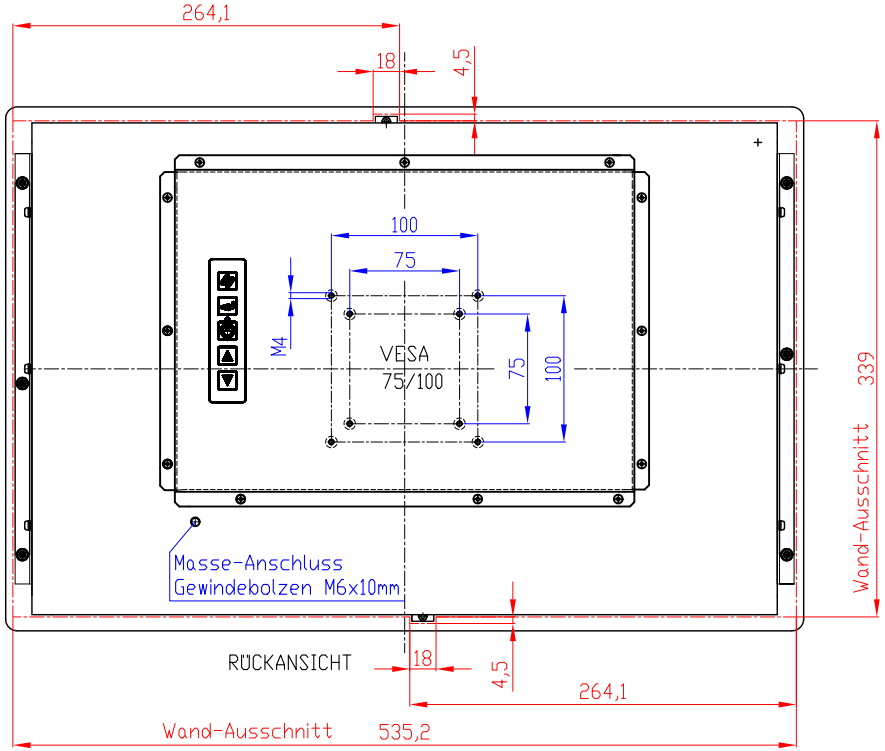

RÜCKANSICHT

Änderungsstand 5 (13.09.13)

5	Design 2012	13.09.13	Ha					
4	Gewindeplatten entfernt	08.07.11	Ha					
3	Bohrung entfernt	19.10.10	Ge					
2	Hylos/Controller	19.03.10	Ge					
1	IT-Gehäuse	17.09.09	Ge					
0	Zeichnung erstellt	23.12.08	Ge					

Gez. Datum Name
Gepr. 23.12.08 Sommer
Norm 23.12.08 Ge

SR System
Elektronik GmbH

Outline Drawing

R-FLAT 22/W-M

Blatt 1

© Alle Rechte und Irrtümer sowie Änderungen vorbehalten.